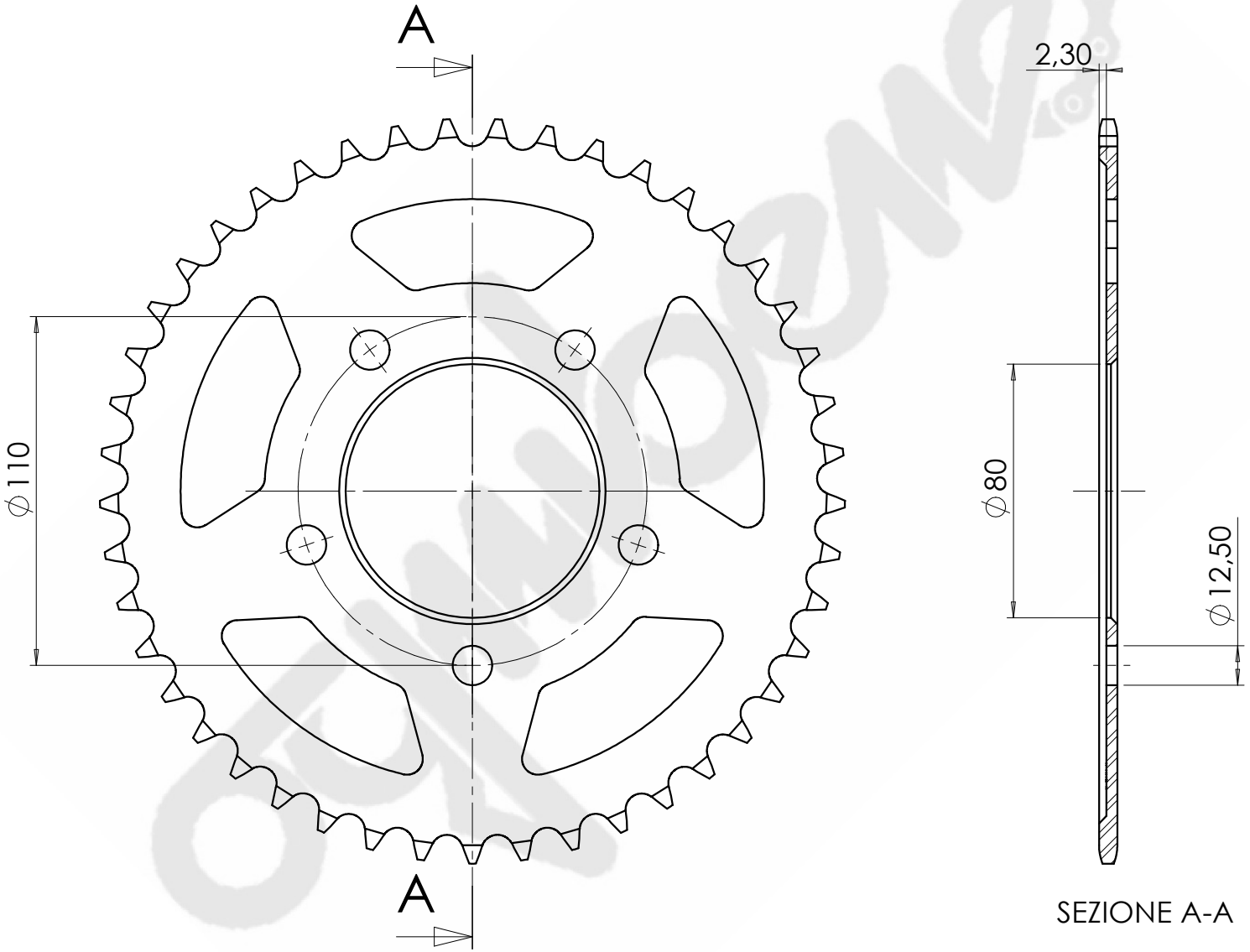CODICE: **8280**	PASSO: **#520**