ACCESORI CATENE FALSE E GIUNTI
CHAIN CRACHED END CONNECTING LINKS

Maglie di giunzione

Magliadigiunzione con clip a molla

Magliadigiunzionecon coppiglia

Magliadigiunzioneconperno a molla

Maglia di giunzione con perno a coppigliaraffiguratacatenadoppia)

False maglie a passo SINGOLO (OL)

Catena singola

Catena multipla (raffigurata catena doppia)

False maglie a passo DOPPIO (2POL)

Catena singola

Catena multipla (raffigurata catena doppia)

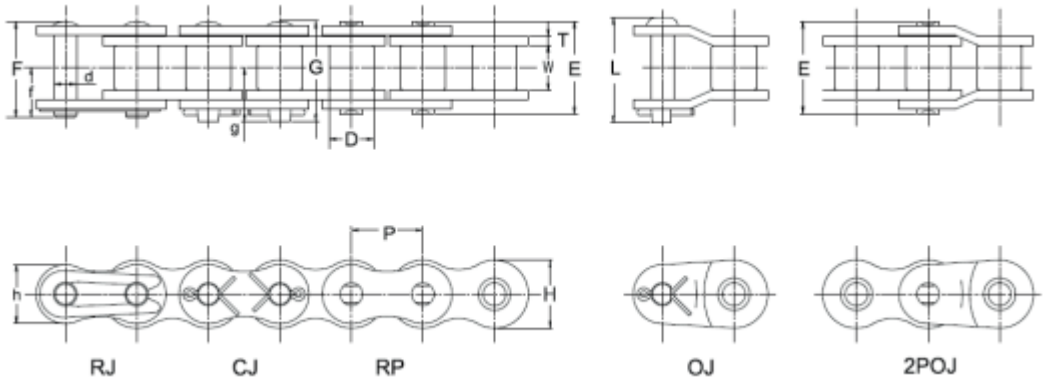

OGNIBENE S.P.A. _ VIA DEL TIPOGRAFO, 6 _ 40138 BOLOGNA _ ITALY
TEL: +39 051 534225 _ FAX: +39 051 535083
sales@ognibenechaintech.it _ www.ognibenechaintech.com