PIGNONI CATENA Oe KART 219

CHAIN SPROCKETS TYPE Oe Kart 219

CHAINS ITALY

Passo :	7.774
Serie :	JIS 219

ALTE PRESTAZIONI CON MINICATENE DID 219 DHA & 219-V SDH

Diffusissima nel Kart racing 100 cc (trasmissione) e nelle maximoto (cam-chain), la Linea DID 219 è stata progettata per resistere alle forti accelerazioni e alle velocità elevate. Più resistente della cinghia positiva, la sostituisce egregiamente in prestazioni, ingombri e masse centrifughe. Raccomandata nei cinematismi di precisione e nelle applicazioni della nuova generazione di motori BRUSHLESS.

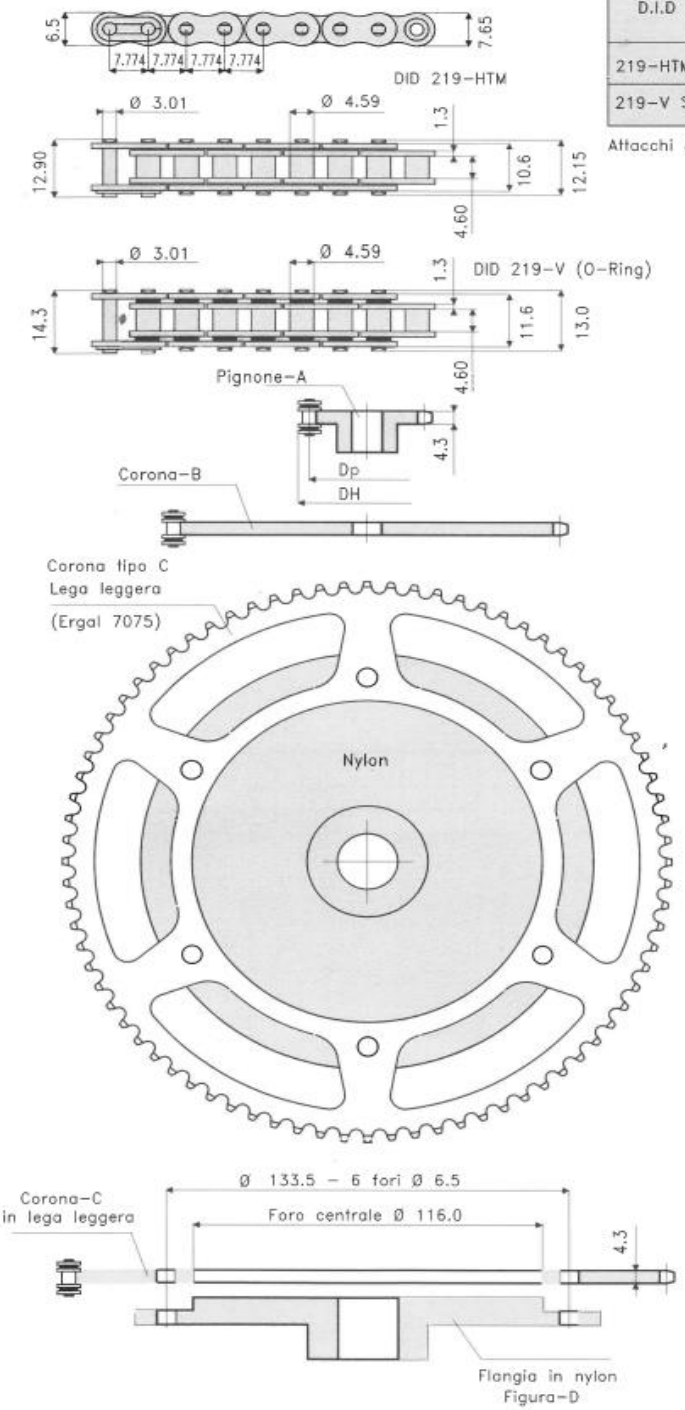

Sigla D.I.D	Caratteristiche tecniche	Superf di snodo [cm2]	Carico di rottura [kN]	Max carico d'esercizio [kN]	Peso catena [Kg/m]
219-HTM	Perni DHA	0.22	9.80	1.76	0.30
219-V SDH	O-Ring	0.22	9.80	1.47	0.30

Attacchi & accessori vari a richiesta.

dimensioni (mm)

	z	Dp	DH		z	Dp	DH
Pignoni (figura A)	8	20.31	27.8	Corone (figura B)	56	138.65	146.1
	9	22.73	30.2		57	141.12	148.6
	10	25.16	32.6		58	143.59	151.0
	11	27.59	35.0		59	146.06	153.5
	12	30.04	37.5		60	148.54	156.0
	13	32.48	39.9		61	151.01	158.5
	14	34.94	42.4		62	153.49	160.9
	15	37.39	44.8		63	155.96	163.4
	16	39.85	42.3		64	158.43	165.9
	17	42.31	49.8		65	160.91	168.4
	18	44.77	52.2		66	163.38	170.9
	19	47.23	54.7		67	165.85	173.3
	20	49.69	57.1		68	168.33	175.8
	21	52.16	59.6		69	170.80	178.2
	22	54.63	62.1		70	173.28	180.7
	23	57.09	64.5	Corone in lega leggera (figura C)	71	175.75	183.2
	24	59.56	67.0		72	178.22	185.7
	25	62.03	69.5		73	180.70	188.1
	26	64.49	71.9		74	183.17	190.6
	27	66.96	74.4		75	185.64	193.1
	28	69.43	74.9		76	188.12	195.6
	29	71.90	79.3		77	190.59	198.0
	30	74.37	81.8		78	193.07	200.5
	31	76.84	84.3		79	195.54	203.1
	32	79.31	86.8		80	198.01	205.5
	33	81.78	89.2		81	200.49	207.9
	34	84.25	91.7		82	202.96	210.4
	35	86.73	94.2		83	205.44	212.9
	36	89.20	96.6		84	207.91	215.4
	37	91.67	99.1		85	210.38	217.8
	38	94.14	101.6		86	212.86	220.3
	39	96.61	104.1		87	215.33	222.8
	40	99.08	106.5		88	217.80	225.2
Corone (figura B)	41	101.56	109.0		89	220.28	227.7
	42	104.03	114.5		90	222.75	230.2
	43	106.50	113.9		91	225.23	232.7
	44	108.97	116.4		92	227.70	235.2
	45	111.44	118.9		93	230.17	237.6
	46	113.92	121.4		94	232.65	240.1
	47	116.39	123.8		95	235.12	242.6
	48	118.86	126.3		96	237.60	245.0
	49	121.34	128.8		97	240.07	247.5
	50	123.81	131.3		98	242.55	250.0
	51	126.28	133.7		99	245.02	252.5
	52	128.75	136.2		100	247.49	254.9
	53	131.23	138.7		110	272.24	279.7
	54	133.70	141.1		115	284.61	292.1
	55	136.15	143.6		120	296.98	304.7

OGNIBENE S.P.A. _ VIA DEL TIPOGRAFO, 6 _ 40138 BOLOGNA _ ITALY
TEL: +39 051 534225 _ FAX: +39 051 535083
sales@ognibenechaintech.it _ www.ognibenechaintech.com