Chains Italy

ognibene CHAIN TECHNOLOGY

sense advance
Condition Monitoring and Lubrication
BOLOGNA - ITALY

Ognibene spa *Via Del Tipografo 6 Bologna Italy tel. 0039 0051 534225*
www.ognibenechaintec.it

DOUBLE PITC ASA ATTACHMENTS .

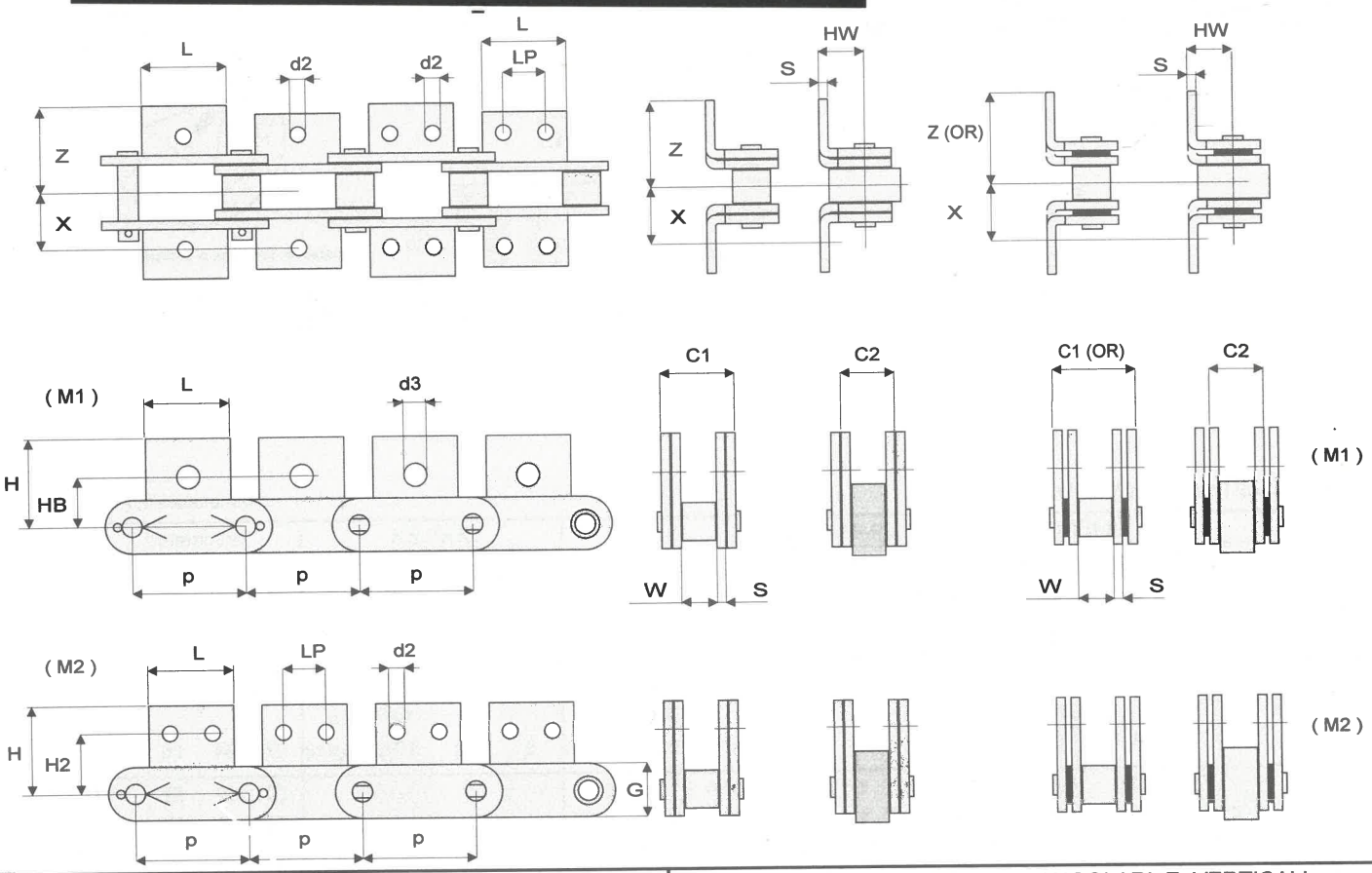

	Codice AS	DIMENSIONI CATENA								DIMENSIONI ATTACCHI ANGOLARI E VERTICALI										
		passo p	largh interna W	perno catena d	piastra esterna S	altezza piastra G	maglia esterna C1	maglia interna C2	diametro rullo D	M1-K1-M2-K2 L	M2 - K2 LP	M2 - K1 - K2 d2	A1-K1-A2-K2 HW	A1-K1-A2-K2 X	A1-K1-A2-K2 Z	M1 - M35.1 d3	M1 - M2 H	M1 HB	M2 H2	M2 d2
STANDARD	C-2040	25,40	7,94	3,97	1,5	11,7	14,5	11,2	7,92	19,1	9,5	3,5	9,13	12,7	19,4	5,2	19,8	11,1	13,5	3,5
	C-2042								15,88											
	C-2050	31,75	9,53	5,09	2,0	15,1	18,2	13,6	10,16	23,8	11,9	5,2	11,11	15,9	24,4	6,8	24,6	14,3	15,9	5,2
	C-2052								19,05											
	C-2060 H	38,10	12,70	5,96	3,2	17,2	26,3	19,1	11,91	28,6	14,3	5,2	14,68	21,4	33,3	8,7	30,6	17,5	19,0	5,2
	C-2062 H								22,23											
	C-2080 H	50,80	15,88	7,94	4,0	23,3	32,6	23,9	15,88	38,1	19,0	6,8	19,05	27,8	40,8	10,3	40,5	22,2	25,4	6,8
	C-2082 H								28,58											
	C-2100 H	63,50	19,05	9,54	4,8	28,8	39,1	28,7	19,05	47,6	23,8	8,7	23,42	33,3	51,6	14,3	50,4	28,6	31,7	8,7
	C-2102 H								39,68											
	C-2120 H	76,20	25,40	11,11	5,6	33,8	48,9	36,6	22,23	57,1	28,6	10,3	27,78	39,7	62,9	16,0	59,9	33,3	37,3	10,3
	C-2122 H								44,45											
	C-2160 H	101,6	31,75	14,29	7,1	47,4	61,9	40,6	28,58	76,2	38,1	14,3	36,51	52,4	79,0	22,0	78,6	44,4	50,8	14,3
	C-2162 H								57,15											
O - RING	C2040 OR	25,40	7,94	3,97	1,5	11,7	(16,8)	11,2	7,92	19,1	9,5	3,5	9,13	12,7	(20,6)	5,2	19,8	11,1	13,5	3,5
	C2042 OR								15,88											
	C2050 OR	31,75	9,53	5,09	2,0	15,1	(20,5)	13,6	10,16	23,8	11,9	5,2	11,11	15,9	(25,5)	6,8	24,6	14,3	15,9	5,2
	C2052 OR								19,05											
	C2060H OR	38,10	12,70	5,96	3,2	17,2	(29,1)	19,1	11,91	28,6	14,3	5,2	14,68	21,4	(34,7)	8,7	30,6	17,5	19,0	5,2
	C2062H OR								22,23											